# 第99回全国高校サッカー選手権大会・愛知県大会

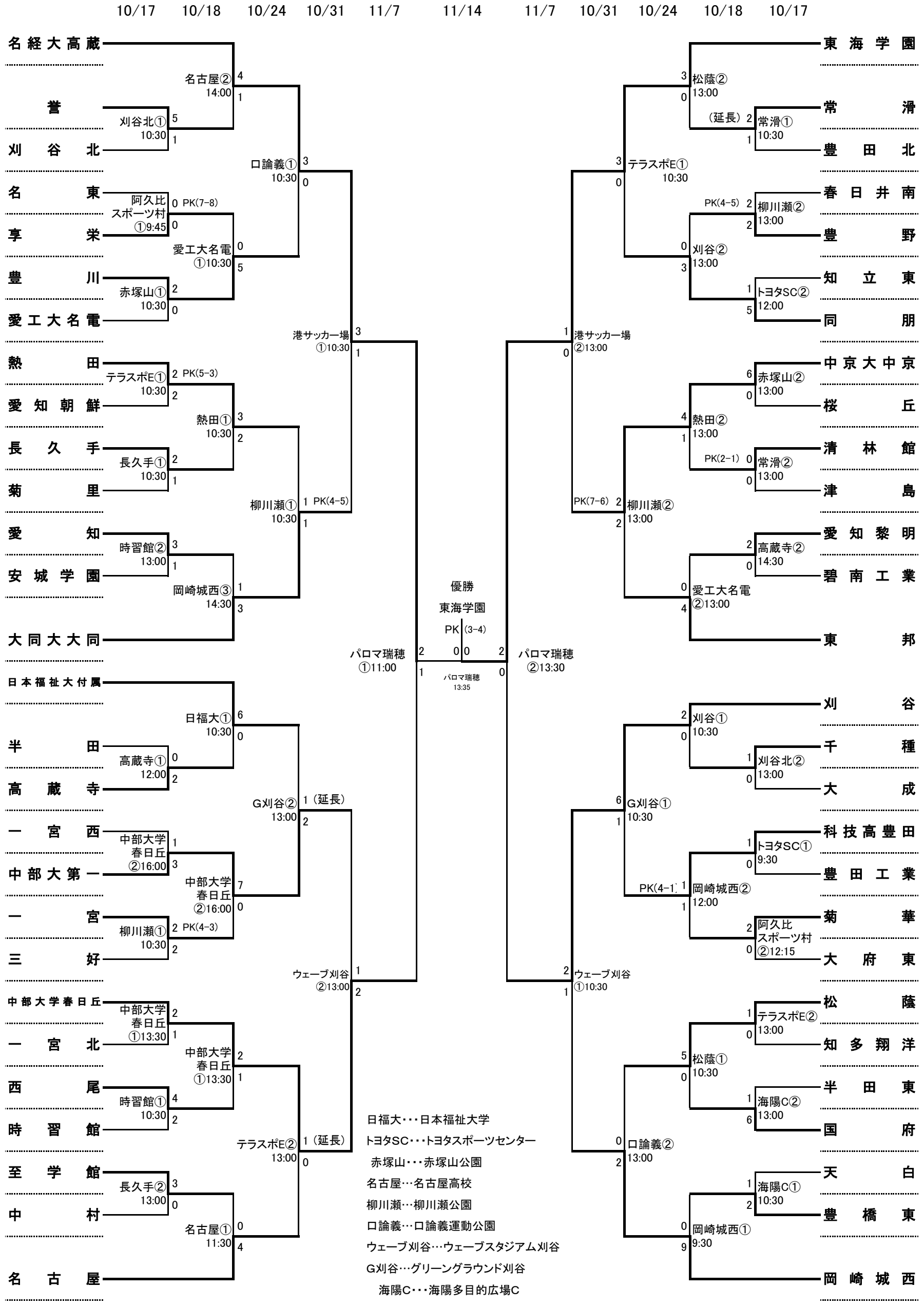


日福大・・・日本福祉大学
トヨタSC・・・トヨタスポーツセンター
赤塚山・・・赤塚山公園
名古屋…名古屋高校
柳川瀬…柳川瀬公園
口論義…口論義運動公園
ウェーブ刈谷…ウェーブスタジアム刈谷
G刈谷…グリーングラウンド刈谷
海陽C・・・海陽多目的広場C